АВТОМАТИЗАЦИЯ
группа компаний

HVAC-MINI-W30/FC16-CAN

Назначение

Шкаф автоматики серии HVAC-MINI-W применяется для автоматизации приточных вентиляционных установок с водяным нагревателем и прямым пуском вентилятора мощностью до 4 кВт/380В, либо пуском через преобразователь частоты с мощностью двигателя до 9 кВт/380В.

Для вентиляторов со встроенным термоконтактом защиты электродвигателя в шкафу управления предусмотрены соответствующие клеммы для их подключения. Для модели шкафа управления с расширением «/FC___» термоконтакты двигателя необходимо подключать к соответствующим клеммам частотного преобразователя. Для подключения электродвигателя без встроенной термозащиты в моделях шкафов с прямым пуском дополнительно заказывается тепловое реле.

HVAC-MINI-W-30/FC16-CAN Шкаф управления системой приточной вентиляции с водяным нагревателем и подключением внешнего преобразователя частоты двигателя вентилятора мощностью до 5,5 кВт (номинал автоматического выключателя 16А), интерфейс подключения к верхнему уровню - CAN.

Описание основных функций:

- Поддержание заданной температуры приточного воздуха;
- Ручное либо автоматическое (при наличии датчика наружного воздуха) переключение режимов «Зима / Лето»;
- Предварительный прогрев водяного калорифера перед запуском вентилятора в зимний период;
- Предварительное открытие воздушной заслонки перед запуском вентилятора;
- Управление скоростью вращения вентилятора (при наличии в наименовании шкафа расширения: «/FC___»);
- Управление, защита и контроль работы электродвигателя приточного вентилятора;
- Защита насоса от «сухого хода»;
- Активная защита от замерзания водяного нагревателя;
- Контроль засоренности фильтра приточного воздуха;
- Контроль работы вентилятора по перепаду давления воздуха;
- Отключение вентиляции при возникновении аварийных ситуаций, срабатывании пожарной сигнализации;
- Индикация измеренной температуры, рабочих и аварийных режимов, параметров контроллера;
- Полноценное русскоязычное меню;
- Возможность управления системой с проводного пульта дистанционного управления (ПДУ);
- Возможность передачи данных в систему диспетчеризации (при наличии в наименовании шкафа расширения: «-RS485» или «–CAN»).

Перечень элементов функциональных схем

TE1 - датчик температуры приточного воздуха канальный;
TE2 - датчик температуры обратной воды;
TE3 - датчик температуры наружного воздуха (может отсутствовать);
TS1 - капиллярный термостат защиты от замерзания;
dPS1 - реле перепада давления на фильтре;
dPS2 - реле перепада давления на приточном вентиляторе (может отсутствовать);
dPS3 - реле перепада давления на вытяжном вентиляторе (может отсутствовать);
PS1 - реле давления теплоносителя (может отсутствовать);
ОПС - пожарная сигнализация (НЗ-контакт сигнала Пожар);
M1 - электропривод воздушной заслонки притока, 220В;
M2 - электропривод регулирующего клапана (24VDC, упр. 0-10V);
M3 - электропривод воздушной заслонки вытяжки, 220В;
ПДУ1 - проводной пульт дистанционного управления приточной вентиляцией;
ПДУ2 -проводной пульт дистанционного управления приточно-вытяжной вентиляцией;
H1 - циркуляционный насос смесительного узла;
P1 - приточный вентилятор;
V1 - вытяжной вентилятор;
FC1 - преобразователь частоты приточного вентилятора;
FC2 - преобразователь частоты вытяжного вентилятора.

АВТОМАТИЗАЦИЯ
группа компаний
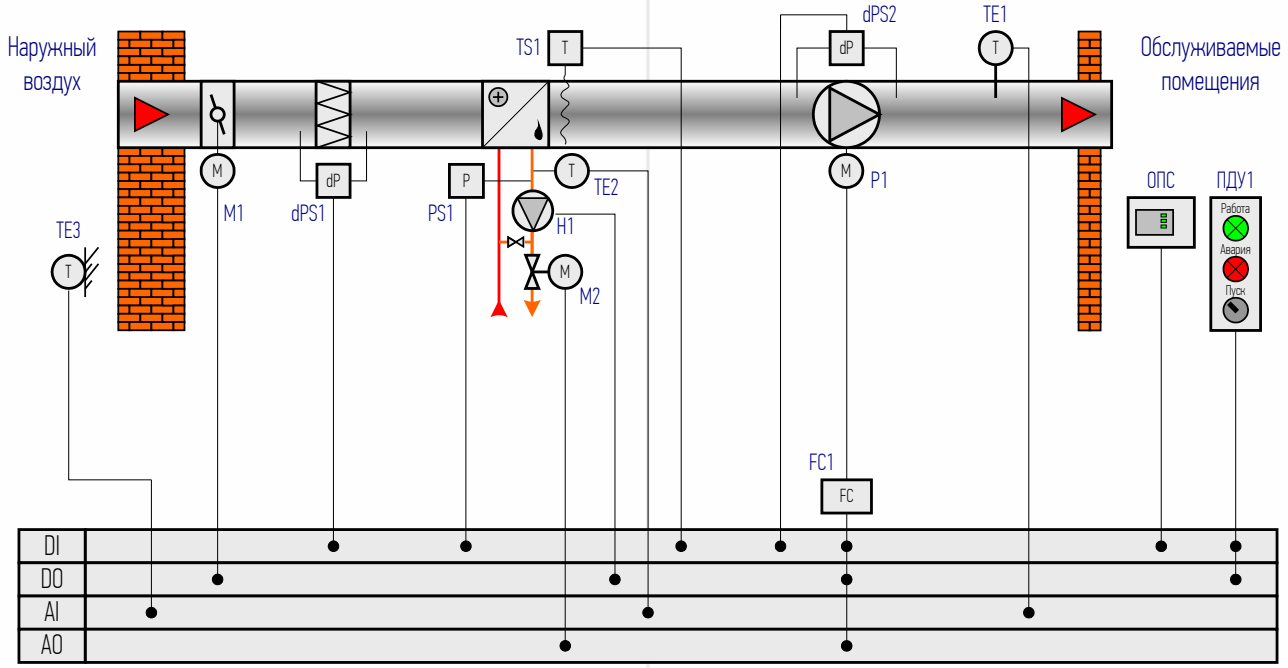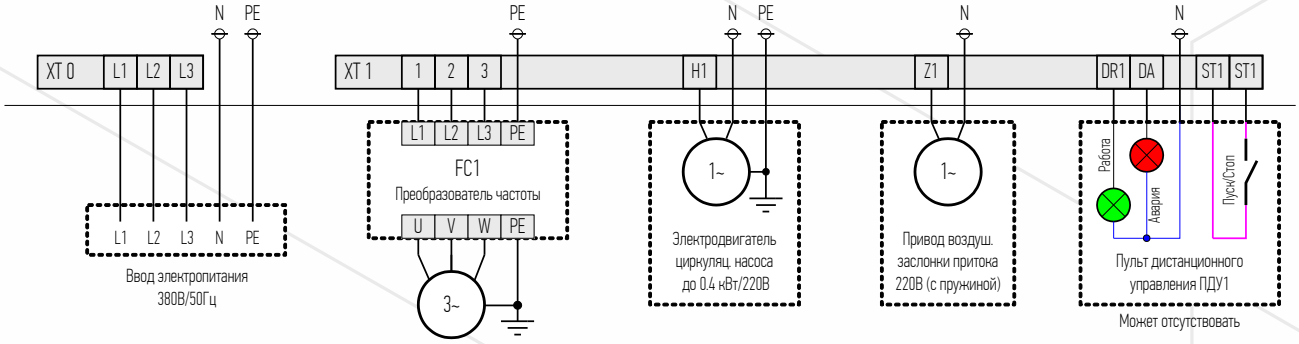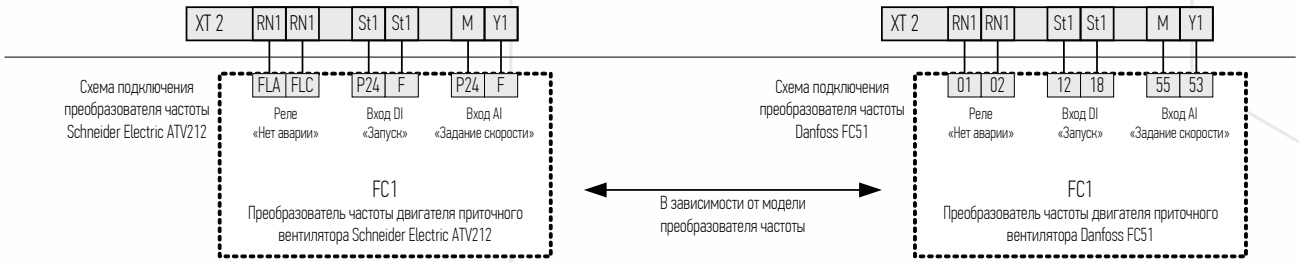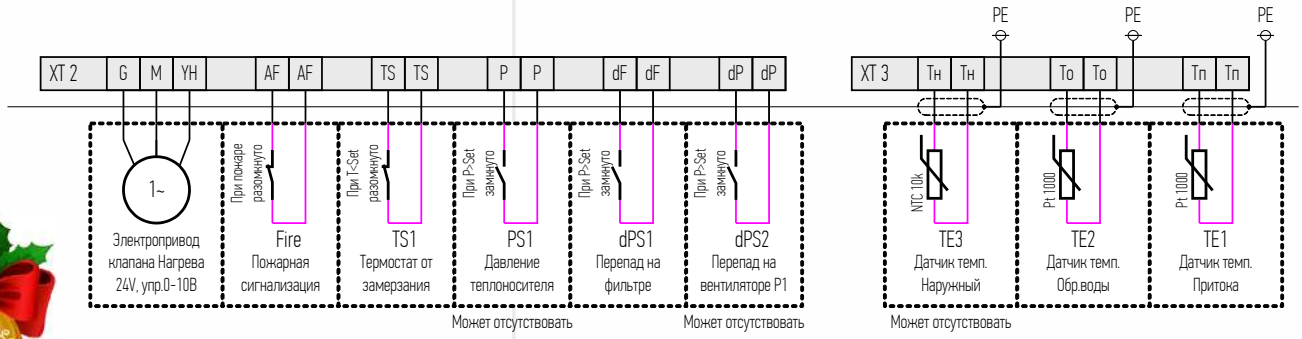
HVAC-MINI-W30/FC16-CAN